META 02 Mitigeur monocommande - Platine brossé

33 810 625

- saillie 235 mm
- bec pivotant 360°
- jet enrichi en air
- hauteur de robinetterie 365 mm
- hauteur jusqu'au mousseur 279 mm
- diamètre de percement 35 mm
- débit d'eau maxi. 7 l/min avec une pression d'écoulement de 3 bars
- sans plomb

Accessoires recommandés

Commande de vidage individuelle manuelle Commande manuelle - Platine brossé 10 710 970-06

Accessoires recommandés

Distributeur avec rosace - Platine brossé 82 444 970-06

META 02 Mitigeur monocommande - Platine brossé

33 810 625

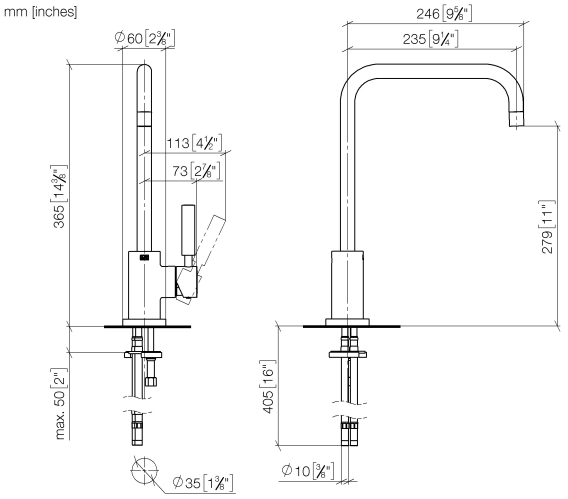

Diagramme de débit

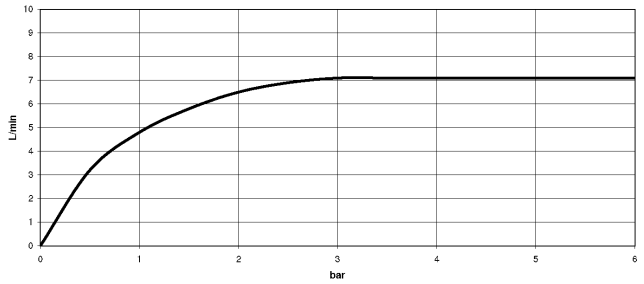

Certificats

LGA_28654.

META 02 Mitigeur monocommande - Platine brossé

33 810 625

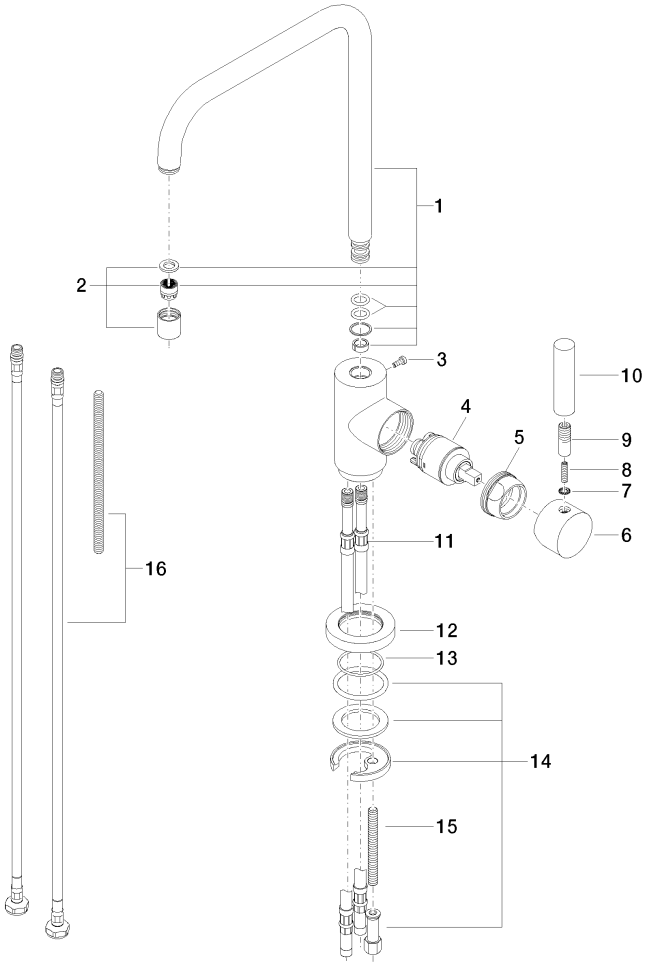

Liste des pièces de rechange

N°	Article Numéro	Désignation	Fréquence de montage	Délai de livraison
1	90 28 22 209 00-06	bec déverseur	1	10
2	90 23 01 028 03-06	mousseur	1	10
3	09 30 30 054 90	vis	1	2
4	90 15 05 065 00 90	cartouche	1	2
5	09 24 04 107-06	écrou	1	10
6	90 20 88 040 00-06	poignée	1	10
7	90 30 11 032 00 90	rondelle	1	2
8	09 31 11 010 90	tige	1	2
9	90 24 04 048 00-06	raccord à vis	1	10
10	11 170 880-06	poignée	1	10
11	04 30 04 064 00 90	flexible	2	60
12	09 28 10 055-06	rosace	1	10
13	09 14 10 034 90	joint	1	2
14	04 30 11 038 00 90	set de fixation	1	2
15	09 31 11 011 90	tige	1	2
16	12 803 970 90	rallonge	1	60

Nous nous réservons le droit de modifier les modèles, la gamme de produits et les spécifications techniques sans préavis.
Pour de plus amples informations, rendez-vous sur : www.dornbracht.com +49 (0) 2371 8899 900 mail@dornbracht.com